Switch 5 porte

F551

Descrizione

Dispositivo che permette di distribuire la rete dati in più punti della casa.
È dotato di 5 porte RJ45 (1 ingresso e 4 uscite) e supporta connessioni Ethernet a 10/100 Mbit/s, adattandosi automaticamente alla massima velocità supportata dai terminali di rete connessi a ciascuna porta. Una porta può essere collegata ad un secondo switch qualora si avesse necessità di estendere la rete dati domestica a più di 4 terminali.
Per la connessione utilizzare cordoni di permutazione L4665L20 e L4665L40.

Articoli correlati

Alimentatore F552

Dati tecnici

Tensione di alimentazione:	9 Vdc
Assorbimento:	220 mA
Velocità di trasmissione:	10/100 Mbit/s
Temperatura di funzionamento:	5 – 40 °C

Dati dimensionali

4 modulo DIN

Vista frontale

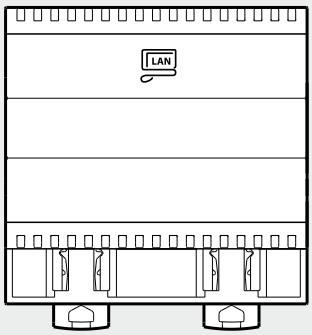

Vista laterale

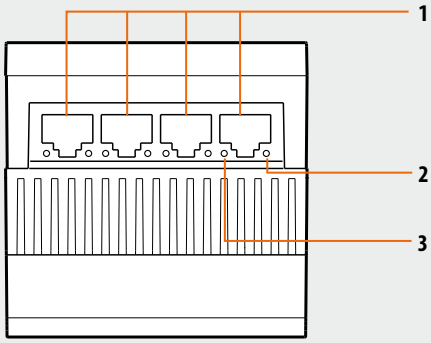

Vista inferiore

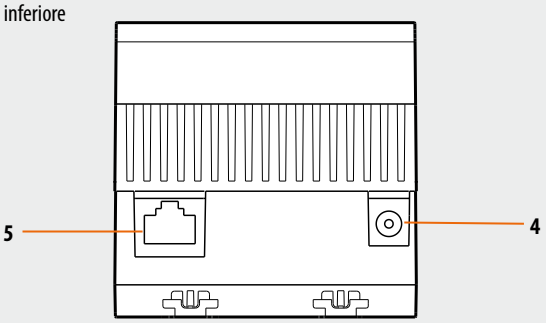

Legenda

1. Porte RJ45 uscita
2. LED arancio: - spento: velocità 10Mbit/s
   - acceso: velocità 100Mbit/s
3. LED verde: - lampeggiante: scambio dati
   - acceso: dispositivo attivo
4. Connettore per alimentazione elettrica (F552)
5. Porta Rj45 ingresso

Schema di collegamento

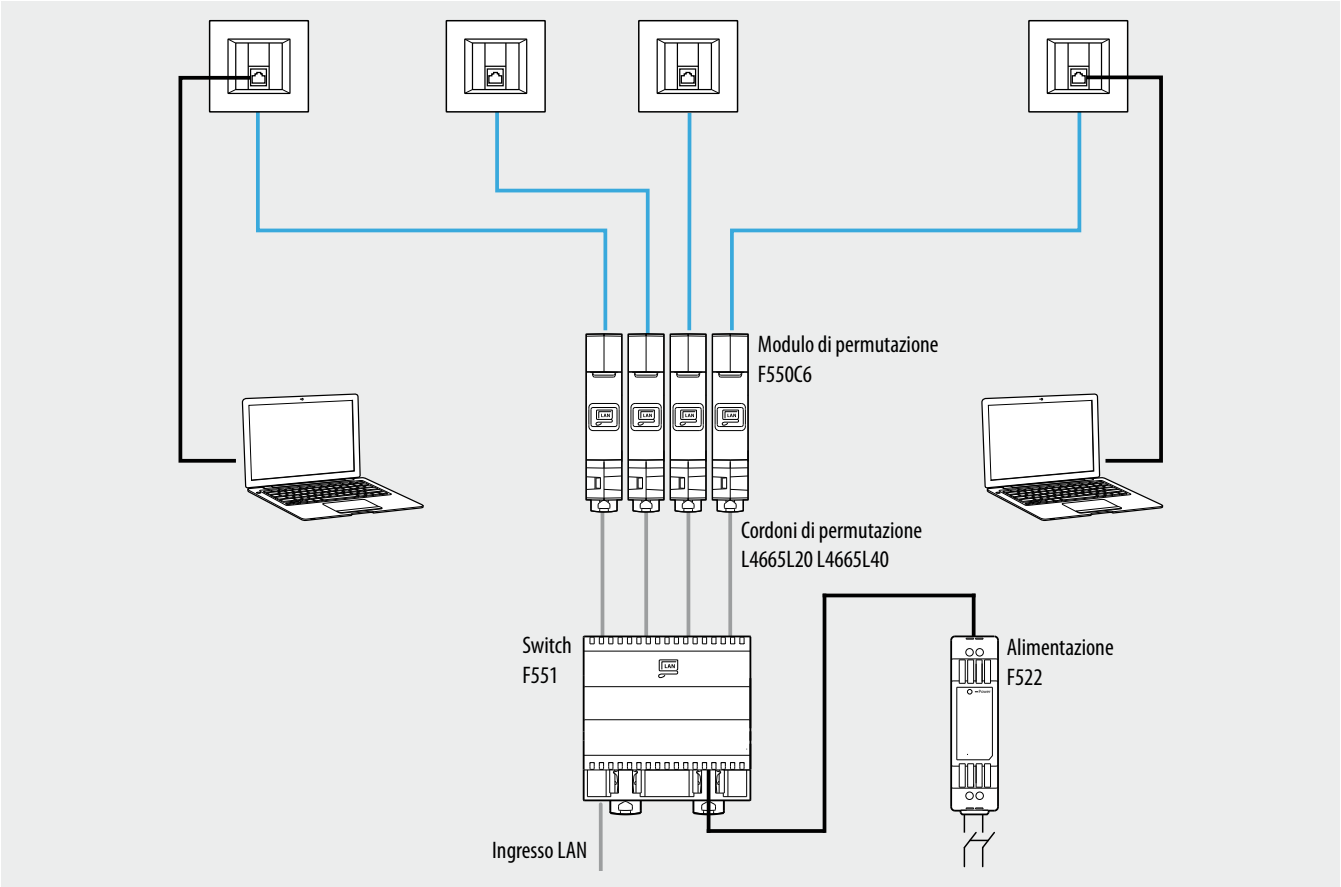

Collegamento degli switch in serie per aumentare il numero di linee LAN disponibili in uscita

