Televes®

Art. 554912

IT **Codificatore/Modulatore DVB-T SD/HD**

Manuale d'Utente

Televes®

Indice

1. Introduzione 4
1.1 Descrizione generale 4
1.2 Caratteristiche principali 4
1.3 Contenuti 4
1.4 Diagramma a blocchi. 4
1.5 Caratteristiche tecniche 4

2. Descrizione prodotto 5
2.1 Indicatori e controlli 5
2.2 Installazione / Applicazione 6

3. Operazioni 6
3.1 Introduzione tasti 6
3.2 Gestione 7
3.3 Impostazione generale per il menu principale 8

4. Software TS Creator 10
4.1 Installazione 10
4.2 Funzionamento 10
4.3 Gestione File 11

Istruzioni di Sicurezza

ATTENZIONE: Per prevenire incendi o scosse elettriche, non esporre il dispositivo a pioggia o umidità.

Precauzioni generali

- Evitare di installare il dispositivo nelle vicinanze di fonti di calore e in aree con elevata umidità.
- Non coprire il dispositivo con elementi che ostruiscono le aperture di areazione.
- Se il codificatore modulatore è stato a temperature fredde per lungo tempo, tenerlo in una stanza calda per un minimo di 2 ore prima di collegarlo alla rete elettrica.
- Installare il dispositivo in posizione verticale con i connettori posizionati sul lato superiore.
- Quando si necessità la sostituzioni di componenti, assicurarsi che il servizio tecnico abbia usato componenti indicati dal costruttore o che abbiano le stesse caratteristiche di quelli originali. Sostituzioni non autorizzate potrebbero causare incendi, scosse elettriche o altri rischi.
- Safety check- Al termine di ogni servizio o riparazione di questo dispositivo, domandare al servizio tecnico di effettuare un controllo di sicurezza per determinare che il dispositivo è in buone condizioni.

Precauzione alimentazione

- Il codificatore modulatore è alimentato mediante una tensione di 12V DC. L'alimentatore non deve erogare una tensione superiore a quella raccomandata, altrimenti potrebbe causare danni irreparabili al dispositivo con conseguente perdita di garanzia. Quindi:
  - Non sostituire l'alimentatore con uno con tensione superiore ai 12V DC.
  - Non collegare il dispositivo alla rete elettrica se il cavo di alimentazione è danneggiato.
  - Non collegare il dispositivo alla rete elettrica finché tutti i cavi non siano stati collegati correttamente.
  - Non tagliare il cavo di alimentazione.

1. Introduzione

1.1 Descrizione generale

Il codificatore e modulatore art. 554912 (uso domestico) è un prodotto Televes di consumo che consente di inserire un segnale audio/video in una distribuzione TV per applicazioni in ambiente domestico, video sorveglianza, pensioni, ristoranti, piccoli negozi, ecc.
E' un prodotto che consente di convertire un segnale HDMI in un segnale digitale DVB-T COFDM (MPEG4 AVC/H.264) e di distribuirlo in una rete TV già esistente.
Questo modulatore ha un ingresso multiformato che consente la connessione dei seguenti segnali: YPbPr o AV o S-Video.
I segnali sorgenti possono essere prelevati da ricevitori satellitari HD, lettori blu-ray, telecamere a circuito chiuso, lettori DVD, ecc. . Il segnale di uscita può essere ricevuto da ricevitori e TV con sintonizzatore DVB-T.
Con questo modulatore DVB-T è anche possibile usare una memoria USB come segnale sorgente.

1.2 Caratteristiche principali:

- Modulatore DVB-T COFDM
- Compressione MPEG-4 AVC/H.264
- 3 Ingresso: HDMI - USB - Multi-formato (YPbPr/S-Vídeo/AV)
- Registrazione e riproduzione di video in loop mediante USB
- Alimentatore esterna (con adattatore EU/UK)
- Basso consumo
- Intervallo frequenze RF 47-862MHz
- Passante RF
- Larghezza di banda (6, 7 o 8 MHz)
- Programmazione rapide mediante tastierino incorporato
- Supporto modalità LCN
- Modifica dei parametri: service name, program name, program number, PMT PID, PCR PID, A/V PID, EIT event, TSID, ONID
- Configurazione colore: luminosità, contrasto, saturazione, Hue.
- Aggiornabile tramite USB.

1.3 Contenuti

Verificare che I seguenti componenti siano inclusi nella confezione:

- 1 x DVB-T Codificatore/Modulatore art.554912
- 1 x Alimentatore (con adattatore EU e UK)
- 1 x Cavo HDMI
- 1 x Cavo adattatore VGA (YPbPr/S-Video/AV)
- Guida Rapida

1.4 Diagramma a blocchi

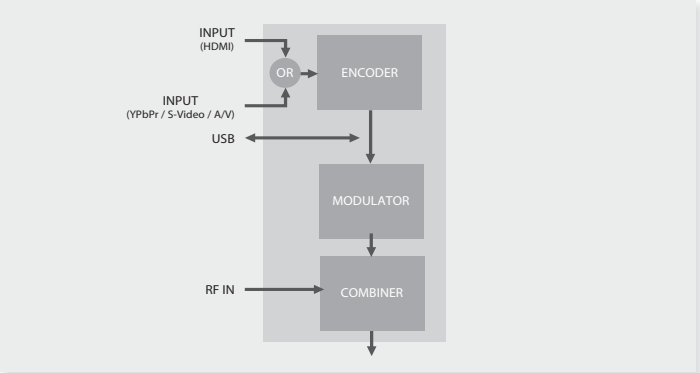

1.5 Caratteristiche tecniche

Sezione Codificatore		
Video	Codifica	MPEG-4 AVC/H.264
	Interfaccia	HDMI or YPbPr/S-Video/AV (With VGA adapter)
	Risoluzione HDMI	1920x1080_50p / 1920x1080_60p 1920x1080_50i / 1920x1080_60i 1280x720_50p / 1280x720_60p
	Risoluzione YPbPr	1920x1080_50i / 1920x1080_60i 1280x720_50p / 1280x720_60p
	Risoluzione CVBS/S-Video	720X576_50i (PAL) / 720X480_60i (NTSC)
	Bit rate	1.000~19.000 Mbps
Audio	Interfacciae	HDMI or Stereo/Mono (RCAs)
	Sample rate	48KHz
	Bit rate	64, 96, 128, 192, 256, 320, 384kbps
Sezione Modulatore		
Standard		DVB-T COFDM
Larghezza di Banda		6M, 7M, 8M
Costellazione		QPSK, 16QAM, 64QAM,
FEC		1/2, 2/3, 3/4, 5/6, 7/8.
Intervallo di Guardia		1/32, 1/16, 1/8, 1/4.
Modo di Trasmissione		2K
MER		≥42dB
Frequenza RF		47~862MHz (1KHz step)
Livello di uscita RF		-16~ -36 dBm (73~93 dBµV), passo di 0.1dB.
RF looptrought		5 - 900 MHz (10 dB ± 2 attenuazione)
USB		
File System		FAT 32 - High Speed 2.0 (*)
Memoria consigliata		32 ≤ Memoria ≤ 500GB
PVR USB		".ts" files - Max. 2GB
Riproduttore USB		Solo files ".ts"
Sistema		
Gestione		Keys
Lingua		English
Aggiornamento		USB + JTAG
Generali		
Alimentazione		12V DC 2A
Assorbimento		900mA
Dimensioni (LxAxP)		172 x 122 x 50mm
Peso		520g
Temperatura di lavoro		0 ... 45 ºC

(*) Televés non garantisce il 100% di compatibilità con ogni apparato USB; si raccomanda l'uso di apparati USB di alta qualità..

IT

2. Descrizione Prodotto

2.1 Indicatori e controlli

DC 12V	Ingresso alimentazione
HDMI	Ingresso HDMI (supporta segnali SD e HD)
YPbPr/S-Video/AV	Segnale di ingresso YPbPr/S-Video/AV mediante un cavo adattatore VGA
USB Port	Video Record, Playback and upgrade SW
Ingresso RF	Per miscelare un segnale RF di ingresso (10 dB di attenuazione)
Uscita RF	Per distribuire un segnale modulato (47-862 MHz, 73~93 dBµV)
Messa a terra	Per collegare il cavo di terra

2.2 Installazione / Applicazione

1. Fissare il codificatore modulatore dove lo si vuole installare. Lasciare 10 cm di spazio libero tra i vari dispositivi installati.

2. Per favore collegare il cavo/cavi provenienti dalla sorgente. Il segnale sorgente può provenire da un lettori blu-ray, DVD, ricevitori satellitari HD, CCTV, monitor di video sorveglianza, ecc.

3. Collegare il cavo dell'uscita RF alla TV.

4. Collegare l'alimentatore alla presa elettrica tramite il corretto adattatore.

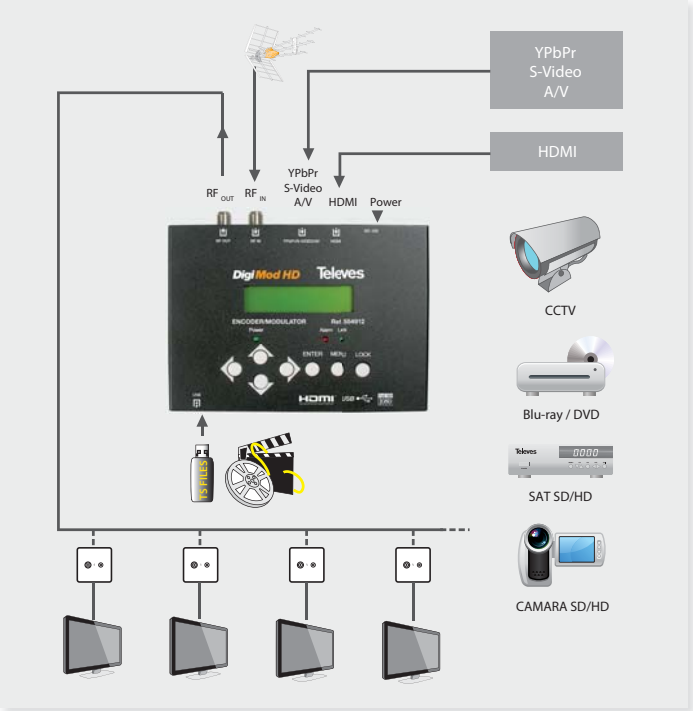

3. Operazioni

3.1 Introduzione tasti

Il Codi-Modulatore art. 554912 è controllato e gestito mediante il display LCD e il tastierino integrato.

Display LCD – Mostra le schermate dei menu selezionati e le impostazioni dei parametri. La retro illuminazione del display si accende quando si collega l'alimentazione.

LED – Indicano lo stato di funzionamento
- **Power**:Acceso quando l'alimentazione è collegata.
- **Alarm**: Acceso quando si è verificato un errore, tipo perdita del segnale sorgente.
- **Lock**: Acceso quando il segnale sorgente è collegato e si spegne quando il segnale si perde.

Per favore controllare che sia selezionata la corretta interfaccia
Tasti freccia ◀/▶/▲/▼ – Utilizzati per scorrere tra le schermate, per selezionare il parametri da variare, o per variare i valori dei parametri selezionati.

ENTER – Utilizzato per entrare in un sotto menu o per salvare una nuova impostazione dopo averla regolata; premerlo per iniziare la regolazione del valore di un parametro selezionato e quando esso lampeggia variarlo con i tasti freccia Su e Giù.

HUE 1	**ENTER**
HUE +001	◀▶
HUE +001	▲▼
HUE +002	

Premerlo per attivare selezioni nascoste e variare l'impostazione con i tasti freccia Su e Giù (o Sinistra e Destra).

Audio bitrate 128	**ENTER**
Audio bitrate *128 kbps	**ENTER**
Audio bitrate ▶128 kbps	▲▼
Audio bitrate ▶192 kbps	

MENU – Premere questo tasto per tornare indietro.
LOCK – Blocca lo schermo / cancella lo stato di blocco, ed entra nel menu principale dopo l'avvio del dispositivo. Dopo avere premuto il tasto Lock, il sistema chiederà all'utente se vuole salvare le impostazioni modificate o no. Se si scegli no, il display LCD tornerà a mostrare la configurazione corrente.
Quando si accende, sul LCD si avvierà il programma e si mostrerà il flusso menu seguente.

IT

3.2 Gestione

Acceso, dopo alcuni secondi di inizializzazione, sarà mostrato lo stato attuale del dispositivo.

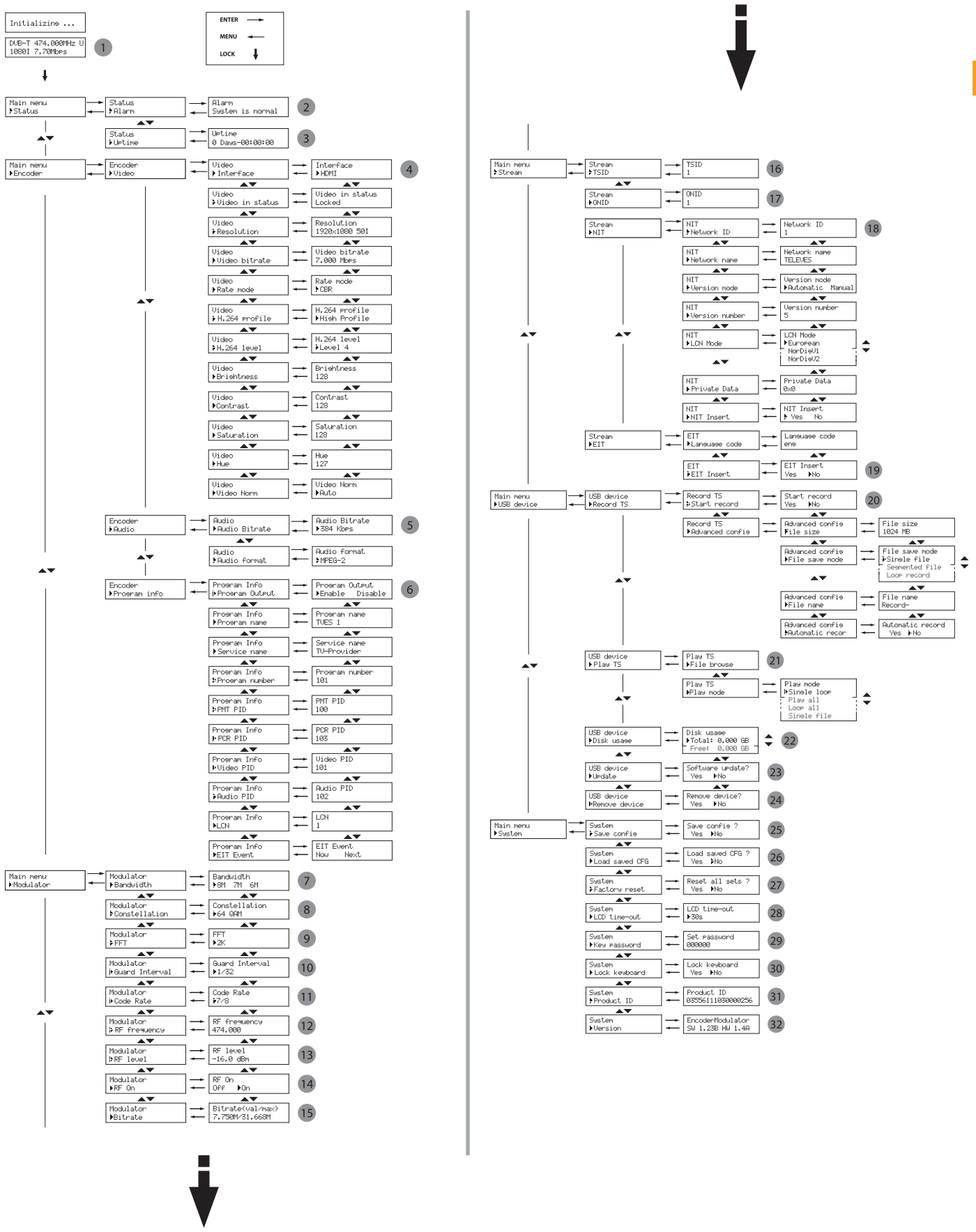

3.3 Impostazione generale per il menu principale

1 **DVB-T**: Standard di modulazione; XX.XXX MHz: attuale frequenza di uscita; 1080i: risoluzione video del segnale sorgente; X.XX Mbps: attuale bit rate di codifica. **U**: indicatore di presenza memoria USB.

2 **Alarm Status**: Per esempio, se i cavi HDMI sono scollegati, in questo menu sarà visualizzato "Video 1 Not Lock".

3 **Uptime**: Visualizza la durata temporale di funzionamento del dispositivo, a partire dalla sua accensione.

4 **Video Parameters**: Nell'opzione "interfaccia" si può selezionare il segnale d'ingresso che si userà (HDMI, YPbPr, CVBS o S-Video). L'utente può anche regolare i valori degli altri parametri (Bit rate: 1.000~19.000 Mbps; Video rate mode, H.264 profile, H.264 level, Luminosità & Contrasto & Saturazione: 0-255; Hue: -128 - +127; Aspect Ratio: 4:3 o 16:9).

5 **Audio Bit rate**: Scelta del bit rate audio tra 64, 96, 128, 192, 256, 320, 384 kbps.

Audio Format: Scelta del formato audio.

6 **Program Information**: L'utente può attivare o disattiva re il programma di uscita dal menu Program Output. L'utente può anche inserire altri parametri per modificare il Service Name, il Program Name, il Program Number, e PIDs del PMT, PCR, Video e Audio, e modificare LCN (Logical channel number). EIT Event – L'utente può entrare in questo menu per impostare l'EIT (Event Information Table) per l'attuale e il successivo evento programmato. L'EIT contiene lo Start Time, Duration, Event Name, e Start Year dell'evento. Tutte le informazioni dell'EIT possono essere mostrate sullo schermo delle TV a condizione che si sia scelto di inserire l'EIT (vedere spiegazione 19).

- ***NOTA***: Quando si usano due o più modulatori nella stessa installazione è necessario modificare il TSID e il valore LCN in modo che siano differenti in ogni unità.

7 **Bandwidth**: Scegliere tra 6M, 7M e 8M.

8 **Constellation**: Il modulatore DVB-T contiene 3 possibili costellazioni – 64 QAM, QPSK e 16 QAM.

9 **FFT** (Modalità di Trasmissione)**:** 2K.

10 **Guard Interval**: Scegliere tra 1/32, 1/16, 1/8 e 1/4.

11 **Code Rate**: Si riferisce al FEC-Forward Error Correction rate. Scegliere tra 1/2, 2/3, 3/4, 5/6 e 7/8.

- ***NOTA***: La differente combinazione tra larghezza di banda, costellazione, intervallo di guardia e code rate (FEC) formeranno un differente code rate di uscita (si consiglia MPEG-4 Code Rate).

12 **RF Frequency**: Regolabile in un intervallo da 47 to 862MHz. Da impostare secondo la regolamentazione del proprio paese o in base ai servizi locali.

13 **RF Level**: Regolabile in un intervallo di -16~ -36dBm.

14 **RF On**: L'utente può scegliere di attivare o disattivare l'ingresso RF mediante questo menu.

15 **Bit Rate**: L'utente può leggere l'attuale bit rate di modulazione e il massimo bit rate raggiunto.

16 **TSID**: (Transport Stream ID) L'utente può vedere e variare questo parametro entrando in questo menu.

17 **ONID**: Original Network ID) L'utente può vedere e variare questo parametro entrando in questo menu.

18 **NIT**: (Network Information Table) La tabella NIT è veramente importante per descrivere la rete e il TS. L'utente può entrare nei sotto menu mostrati e variare i valori o selezionare la modalità LCN (Logical channel number), e scegliere se inserire la NIT. Se l'utente sceglie di inserire la NIT, l'informazioni (Network ID, Network Name, LCD Mode, Private Data e il numero LCN del programma riportato nella illustrazione 6) saranno aggiunte al transport stream.

- ***NOTA***: quando il Private Data è impostato come 0*0, sarà non valido.

19 **EIT**: EIT Insert - Come riportato sopra (6), da questo menu si può scegliere se inserire o no nel TS la tabella di informazione evento. Se si, l'informazione EIT impostata sopra (6) sarà mostrata sugli schermi delle TV. Language Code – per impostare la lingua dell'EIT. Per esempio, il codice per la lingua italiana è ita. Impostando il codice come ita, l'EIT visualizzato sarà in lingua Italiana.

20 **USB Device (Registra e Riproduce):** Questo modulatore consente di registrare o riprodurre ("ts" files) mediante la porta USB. Attenzione, utilizzare memorie USB con le seguenti caratteristiche:

File System: FAT32 - High Speed 2.0 (*)

Memoria consigliata: 32GB ≤ Memoria ≤ 500GB

Televes consiglia l'uso di apparati USB di alta qualità.

(*) Televes non garantisce il 100% di compatibilità con ogni apparato USB.

20 **Record TS** : Collegare il segnale sorgente, selezionare "Start Record" e scegliere "Yes" per iniziare la registrazione.

Configurazione avanzata:

- **File size:** L'utente può impostare la dimensione del file *.ts che sarà registrato. Un singolo file può avere una dimensione massima di 2000MB.
- **File save mode:** ci sono tre differenti modalità:

- *Singolo file* (Per esempio, se si imposta la dimensione a 1000MB e il file *.ts in registrazione raggiunge i 1000MB, automaticamente si terminerà la registrazione TS.).

- *File separati* (Per esempio, se si imposta la dimensione a 1000MB e il file *.ts in registrazione raggiunge i 1000MB, automaticamente si salverà il file continuando la registrazione TS di file in file fino alla totale occupazione della memoria USB.).

- *Registrazione in loop*: (Automaticamente si salverà il file continuando la registrazione TS di file in file. Quando la memoria USB sarà totalmente piena, si sovrascriveranno i file più vecchi.)

- **File name:** L'utente può modificare il nome del file *.ts da registrare. Per esempio, se l'utento lo nomina "Record-", i file *.ts saranno salvati con i seguenti nomi "Record-001.ts", "Record-002.ts"…"Record-00N.ts".
- **Automatic Record:** L'utente può scegliere tra la registrazione TS automatica o manuale.

21 **Play TS**

- **File browse:** Per selezionare il file che si vuole riprodurre, premendo il tasto "Enter" per avviare la riproduzione.
- **Play mode:** Selezionare la modalità di riproduzione desiderata prima di riprodurre il *.ts.

L'utente può creare video ".ts" per essere riprodotti, vedere il paragrafo "TS Creator Software". Quando il modulatore riproduce un video ".ts" creato è necessario effettuare una nuova scansione sulle televisioni.

Quando il file *.ts è in riproduzione, sul LCD del modulatore sarà visualizzata l'interfaccia di riproduzione seguente.

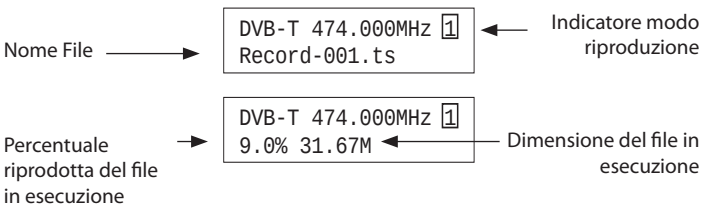

Simboli modo riproduzione

1 *Loop singolo file*

A *Riproduci tutto*

A *Loop totale*

1 *Riproduci singolo file*

Quando si registra o si riproduce dei TS files, ai tasti corrispondono altre funzioni:

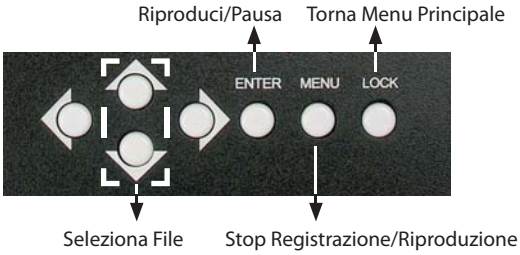

- ***NOTA***: Se il modulatore va in blocco, si dovrà riavviare il dispositivo.

22 **Disk Usage**: In questa opzione, l'utente può vedere la capacità del dispositivo USB (totale e libera).

23 **Update:** Con questa opzione sarà possibile aggiornare la versione software del modulatore. Scegliere "Yes" per aggiornare il modulatore utilizzando il file di aggiornamento presente sulla memoria USB inserita.

24 **Remove Device:** Premere "Yes" per potere rimuovere in modo sicuro la memoria USB.

25 **Save Config**: Yes/No-per salvare o abbandonare le variazioni delle impostazioni effettuate.

26 **Load Saved CFG**: Yes/No-per caricare o meno la configurazione salvata.

27 **Factory Reset**: Yes/No-per tornare o meno alla configurazione di fabbrica.

28 **LCD time-out**: Tempo dopo il quale lo schermo LCD si spegnerà. Scelta tra 5s, 10s, 45s, 60s, 90s e 120s (secondi).

29 **Key password:** Per impostare la password (sei cifre: 000000).

30 **Lock Keyboard**: Scegliere Yes per bloccare la tastiera, per evitare manomissione della configurazione. Scegliere No per bloccare la tastiera. (In caso di perdità della password, utilizzare il codice universale "005599".)

31 **Product ID**: L'utente può visualizzare il numero seriale del dispositivo. Questo è unico e non modificabile.

32 **Version**: Mostra informazioni sulla versione del dispositivo. Encoder Modulator: il nome del dispositivo; SW: il numero della versione software; HW: il numero della versione hardware. L'utente può anche premere nuovamente ENTER per visualizzare l'ora del dispositivo.

IT

Tabella 1 Code Rate MPEG-4 raccomandato

Modulation Constellation	FEC	6MHz Bandwidth Guard Interval				7MHz Bandwidth Guard Interval				8MHz Bandwidth Guard Interval			
		1/4	1/8	1/16	1/32	1/4	1/8	1/16	1/32	1/4	1/8	1/16	1/32
QPSK	1/2	The weak ability of error-correcting and anti-interference in this area											6.03
	2/3				6.03	5.80	6.45	6.83	7.03	6.64	7.37	7.81	8.04
	3/4		6.22	6.58	6.78	6.53	7.25	7.68	7.91	7.46	8.29	8.78	9.05
	5/6	6.22	6.91	7.31	7.54	7.25	8.06	8.53	8.79	8.29	9.22	9.76	10.05
	7/8	6.53	7.25	7.68	7.91	7.62	8.46	8.96	9.23	8.71	9.68	10.25	10.56
16QAM	1/2	7.46	8.29	8.78	9.04	8.70	9.67	10.24	10.55	9.95	11.06	11.71	12.06
	2/3	9.95	11.05	11.70	12.06	11.61	12.90	13.66	14.07	13.27	14.75	15.61	16.09
	3/4	11.19	12.44	13.17	13.57	13.06	14.51	15.36	15.83	14.93	16.59	17.56	18.10
	5/6	12.44	13.82	14.63	15.08	14.51	16.12	17.07	17.59	16.59	18.43	19.52	20.11
	7/8	13.06	14.51	15.36	15.83	15.24	16.93	17.93	18.47	17.42	19.35	20.49	21.11
64QAM	1/2	11.19	12.44	13.17	13.57	13.06	14.51	15.36	15.83	14.93	16.59	17.56	18.10
	2/3	14.92	16.58	17.56	18.09	17.41	19.35	20.49	21.11	19.91	22.12	23.42	24.13
	3/4	16.79	18.66	19.76	20.35	19.59	21.77	23.05	23.75	22.39	24.88	26.35	27.14
	5/6	18.66	20.73	21.95	22.62	21.77	24.19	25.61	26.39	24.88	27.65	29.27	30.16
	7/8	19.59	21.77	23.05	23.75	22.86	25.40	26.89	27.71	26.13	29.03	30.74	31.67

4. Software TS Creator

L'utente può creare video ".ts" contenenti immagini, musica e video con il nostro software per PC "TS Creator" e salvarli su una memoria USB.

L'applicazione ***Ts Creator*** supporta I seguenti formati:

Immagini: JPG, PNG, BMP, GIF
Audio: MP3, WAV
Video: WMV, MPG, MP4, TS, AVI

4.1 Installazione

1. Scaricare ***TS Creator*** sul suo PC completo di installer e file ausiliari.
2. Se il suo PC non ha ancora installato ***Net Frame 2.0***, doppio click su "NetFx20SP2_x86.exe" prima di completare l'installazione.
3. Doppio click su ***Setup.exe*** per installare ***TS Creator*** e creare una l'icona sul Desktop.

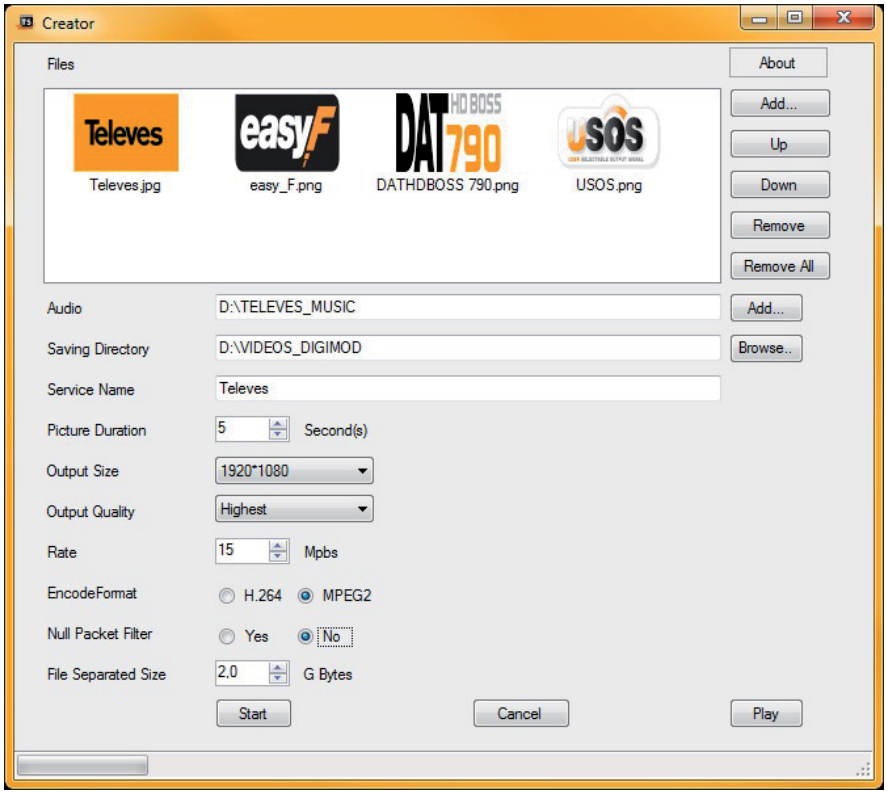

4.2 Funzionamento

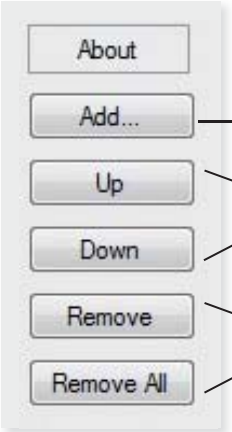

Premere per aggiungere Immagini/Video

Premere per ordinare la sequenza di Immagini/Video

Premere per ancellare Immagini/Video

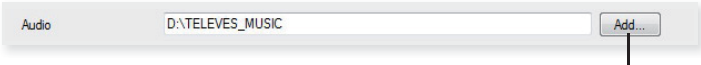

Premere per aggiungere Audio

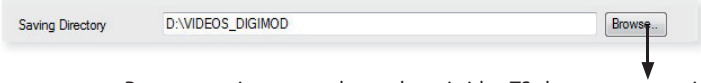

Premere per impostare dove salvare i video TS che saranno creati

Inserire il nome del programma che apparirà sulle televisioni.

Per impostare la durata di visualizzazione delle immgini nel video di uscita

Per impostare la risoluzione del video di uscita

Il video è realizzato in VBR (Variable Bit Rate). Il numero impostato rappresenta il massimo bit rate possibile per il video di uscita e il bit rate varierà per valori inferiori ad esso.

Per selezionare il formato di codifica in funzione dei terminali di ricezione/TV/ Decoder)

Per filtrare I pacchetti nulli per migliorare il bit rate del video

Un singolo video può avere una dimensione massima di 2.0GB. (554912 non può riprodurre file di dimensioni maggiori di 2GB)

Impostati tutti I parametri, cliccare su Start per avviare la trasformazione del video. Premere "OK" quando appare la scritta "The operation completed normally."

Cancel Premere questo tasto per arrestare la trasformazione prima che sia conclusa.

Play Finita la trasformazione, l'utente può premere questo tasto per riprodurre il TS video creato.

4.3 Gestione File

Finita la trasformazione, l'utente trova il video generato nella cartella di salvataggio indicata nelle impostazioni. Per esempio, se salviamo in "D:\ VIDEOS_DIGIMOD", lo troveremo nella cartella VIDEOS_DIGIMOD contenuta nel disco D.

■ Gestione:

1. Se il Null Packet è stato filtrato, saranno generati tre files.

FinalOutput.ts → Video TS per anteprima tramite il software "TS Creator" visualizzabile mediante il tasto "Play".

FinalOutput_204_0.ts

FinalOutput_204_0.tsinfo

→ Video TS e il file di info: l'utente deve salvare entrambe i files sulla memoria USB, per poi poterlo leggere e riprodurlo tramite il 554912.

2. Se il Null Packet non è stato filtrato, saranno generati due files.

FinalOutput.ts → Video TS per anteprima tramite il software "TS Creator" visualizzabile mediante il tasto "Play".

FinalOutput_0.ts → Video TS: l'utente deve salvare questo file sulla memoria USB, per poi poterlo leggere e riprodurlo tramite il 554912.

■ Note:

- Tutti I nomi dei files sono generati automaticamente.
- Rinominare I files prima di creare un nuovo video per evitare di sovrascrivere il precedente.
- Se si rinomina "FinalOutput-204-0.ts" o "FinalOutput-204-0.tsinfo", mantenere sempre I nomi uguale (eccetto l'estensione), per poi poterlo leggere e riprodurlo tramite il 554902.

Televes

DECLARATION OF CONFORMITY Nº DCI140319102934

DECLARACIÓN DE CONFORMIDAD
DECLARAÇÃO DE CONFORMIDADE
DECLARATION DE CONFORMITE
DICHIARAZIONE DI CONFORMITÀ
DEKLARACJA ZGODNOŚCI
DECLARATIE DE CONFORMITATE
KONFORMITETSERKLÆRING
CONFORMITEITSVERKLARING
VASTAVUSE SERTIFIKAAT
ATBILSTĪBAS DEKLARACIJA
KONFORMITÄTSERKLÄRUNG
ΠΙΣΤΟΠΟΙΗΤΙΚΟ ΣΥΜΜΟΡΦΩΣΗΣ
FÖRSÄKRAN OM ÖVERENSSTÄMMELSE
VAATIMUSTENMUKAISUUSVAKUUTUS
ATITIKTIES DEKLARACIJA
ДЕКЛАРАЦИЯ СООТВЕТСТВИЯ
MEGFELELŐSÉGI NYILATKOZAT
BEKREFTELSE
ДЕКЛАРАЦІЯ ВІДПОВІДНОСТІ
PROHLÁSENÍ O SHODĚ

Manufacturer / *Fabricante / Fabricante / Fabricant / Fabbricante / Fabrikant / Κατασκευαστής / Tillverkare / Valmistaja / Producent / Gamintojas / Изготовитель / Producator / Gyártó / Fabrikant / Produsent / Fabrikant / Виробник / Valmistaja / Ražotājs / Výrobce:*

Televes S.A.
Rua Benéfica de Conxo, 17 - 15706 - Santiago de Compostela - Spain

Declare under our own responsibility the conformity of the product / *Declara bajo su exclusiva responsabilidad la conformidad del producto / Declara sob sua exclusiva responsabilidade a conformidade do produto / Déclare sous notre propre responsabilité la conformité de ce produit / Dichiara sotto la sua esclusiva responsabilità la conformità del prodotto / Wir übernehmen die Veranwortung für die Konformität des Produktes / Πιστοποιούμε με δικιά μας ευθύνη την συμμόρφωση του προϊόντος / Försäkrar om överstämmelse enligt tillverkarens eget ansvar för produkten / Vakuutamme yskinomaan omalla vastuullamme tuotteen yhdenmukaisuus / Oświadczamy na własną odpowiedzialność zgodność wyrobu / Deklaruojame savo atsakomybe, kad produktas yra atitinkamas / Заявляем с полной своей ответственностью о соответствии продукта / Declaram pe propria raspundere ca produsul este in conformitate cu cerintele esentiale si celalalte prevederi aplicabile / Saját felelősségünkre kijelentjük, hogy a termék megfelel / Erklærer under vores eget ansvar overensstemmelse for produktet / Erklærer under vårt eget ansvaroverenstemmelsen for produktet / Wij nemen de verantwoording voor de conformiteit van het product / Заявляє з повною своєю відповідальністю що до відповідності продукта / Kinnitame toote vastavust / Deklarë ar pilnu savu atbildību par produkta atbilstību / Prohlašuje na vlastní odpovědnost shodu výrobku:*

Reference / *Referencia / Referência / Référence / Articolo / Artikelnummer / Δήλωση / Referens / Referenssi / Numer Katalogowy / Produkto numeris / Артикул / Referinta / Termékszám / Varenummer / Varenummer / Artikelnummer / Артикул / Viide / Atsauce / Reference:*

554912

Description / *Descripción / Descrição / Description / Descrizione / Beschreibung / Περιγραφή / Beskrivning / Kuvaus / Opis / Produkto aprašas / Описание / Descriere / Leírás / Beskrivelse / Beskrivelse / Beschrijving / Опис / Kirjeldus / Apraksts / Popis:*

DIGIMOD ENCODER MODULATOR DVB-T 1I HDMI+USB

Trademark / *Marca / Marca / Marque / Marchio / Handelsmarke / Μάρκα / Varumärke / Tavaramerkki / Marka / Prekės ženklas / Торговая марка / Marca / Márkanév / Varemærke / Varemerke / Handelsmerk / Торгівельна марка / Kaubamärk / Preču zīme / Značka:*

Televes

With the requirements of / *Con los requerimientos de / Com as especificações de / Avec les conditions de / Con i requisiti di / Die Voraussetzungen erfüllen / Με τις απαιτήσεις του / Enligt följande bestämmelser / Seuraavien määrityksien / Zgodność z wymogami / Atitinka reikalavimus / Требованиям / In conformitate cu / Az alábbi követelményeknek / Med bestemmelserne / Med bestemmelsene / In overeenstemming met / відповідно до вимог / tingimustel / prasībām / S požadavky na:*

- **Low Voltage Directive 2006 / 95 / EC**
- **EMC Directive 2004 / 108 / EC**

Following standards/ *Con las normas / Com as normas / Selon les normes / Con le norme / Folgende Anforderung / Ακόλουθα πρότυπα / Följande standard / Seuraavien standardien / Zastosowanie następujących norm / Pagal standartus / Следующих стандартов / Respecta urmatoarele standarde / A Következő szabványoknak / Følgende standarder / Følgende standarder / Volgende richtlijnen en normen / Наступних стандартів / Järgmistele standarditele / sekojošiem standartiem / Následující normy:*

EN 60950-1:2006 + A1:2010 + A11:2009 + A12:2011, EN 55022:2010, EN 55024:2010

Santiago de Compostela, 19/3/2014

CE

José L. Fernández Carnero
Technical Director

Televes

televes.com

554912_001_IT